Schnitt A - A

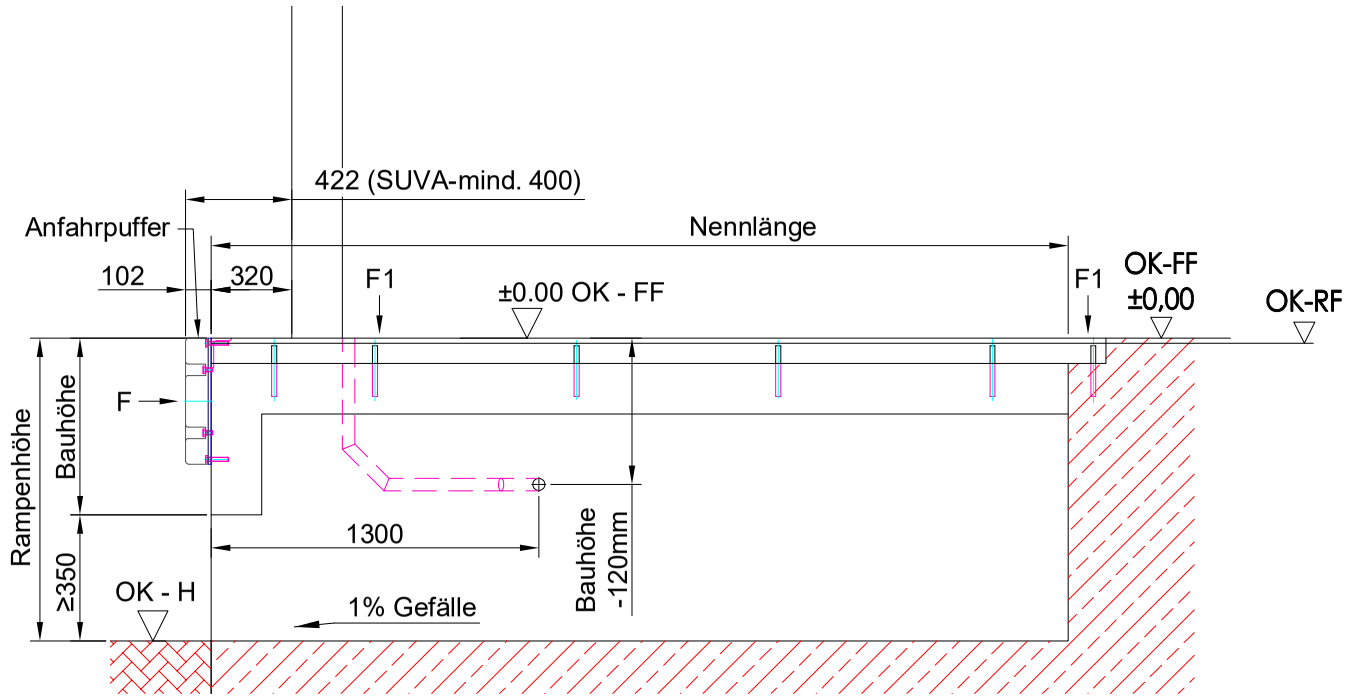

F = die horizontale Anprallast 100 kN

Tragkraft	F1
60 kN	57 kN
80 kN	76 kN
100 kN	95 kN
120 kN	114 kN
150 kN	143 kN

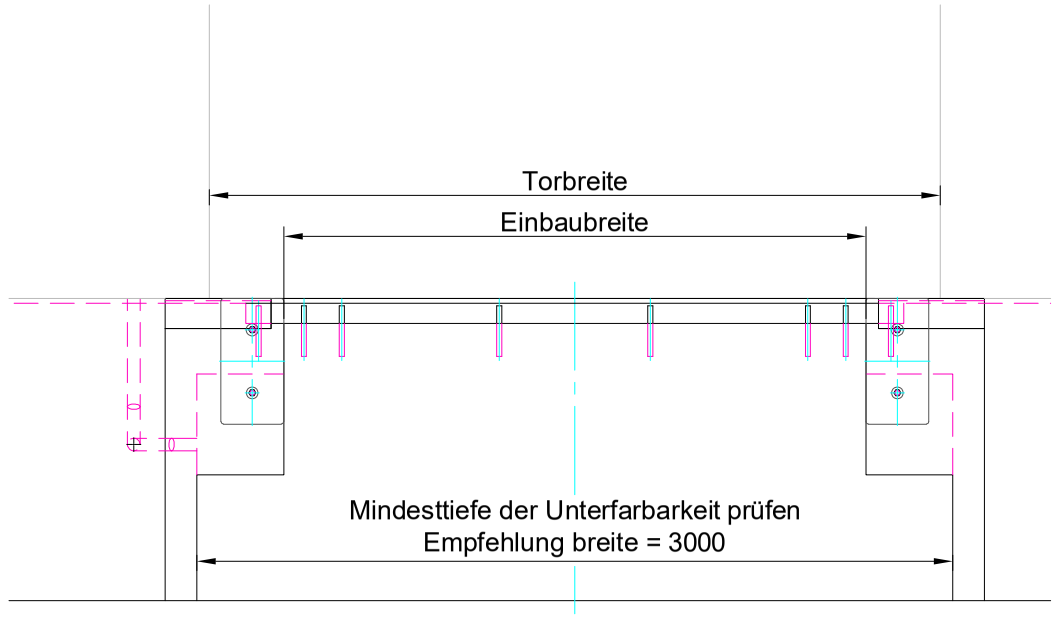

Schnitt B - B

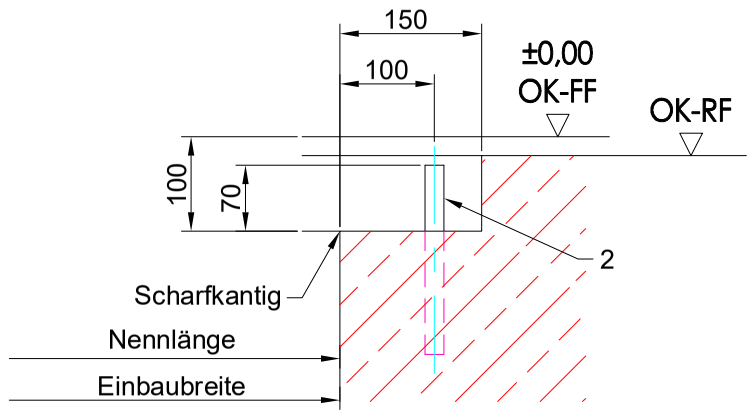

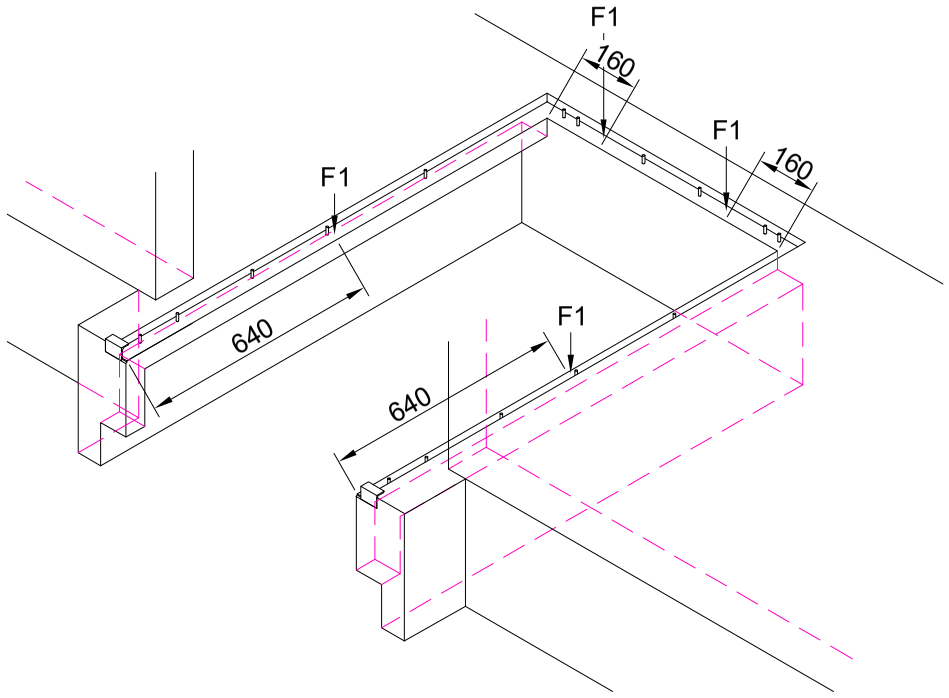

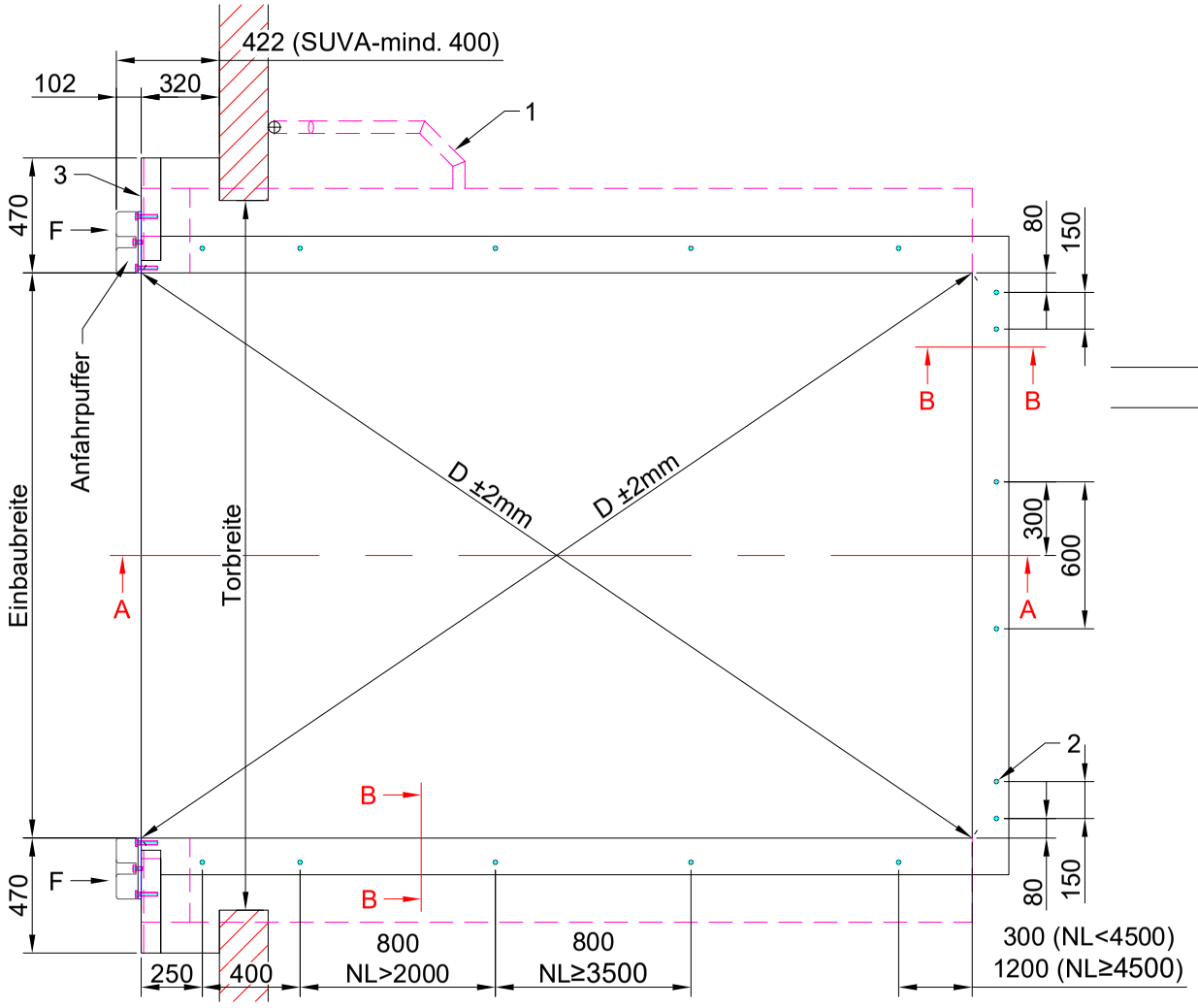

Bauseitige Leistungen

1. Rohr für Elt. - Leitung Innendurchmesser
   min. 50mm Rohrbögen <45°
   wahlweise links oder rechts
2. Anschweissenden Ø20-200mm
3. Rampenanschluss z. B. Winkelprofil 120 x 80 x 10

Nennlänge	1750	2000	2000	2250	2500	2500	2750	3000	3000	3500	4000	4500
Bauhöhe	700	600	700	700	600	700	700	600	700	800	800	800
Anzahl Anschweiss-enden	12	12	12	14	14	14	14	14	14	16	16	16

Nennbreite	Einbaubreite
1750	1810
2000	2060
2100	2160
2200	2260
2250	2310
2400	2460

TS TOR & SERVICE SEIT 1995

TS Tor & Service AG
Sonnental 9313 Muolen, Tel: 071-414 15 20, Fax: 071-414 15 21

Für dieses Dokument behalten wir uns alle Rechte vor. Änderungen vorbehalten!

Objekt:		Auftrag Nr:
Bau-leitung:		Position:
Bezeichnung:	Grubenplan,Klappkeilbrücke,Einbetonieren mit Unterfahrbarkeit PS2	Zeichnung: 26.09.22 / ssc