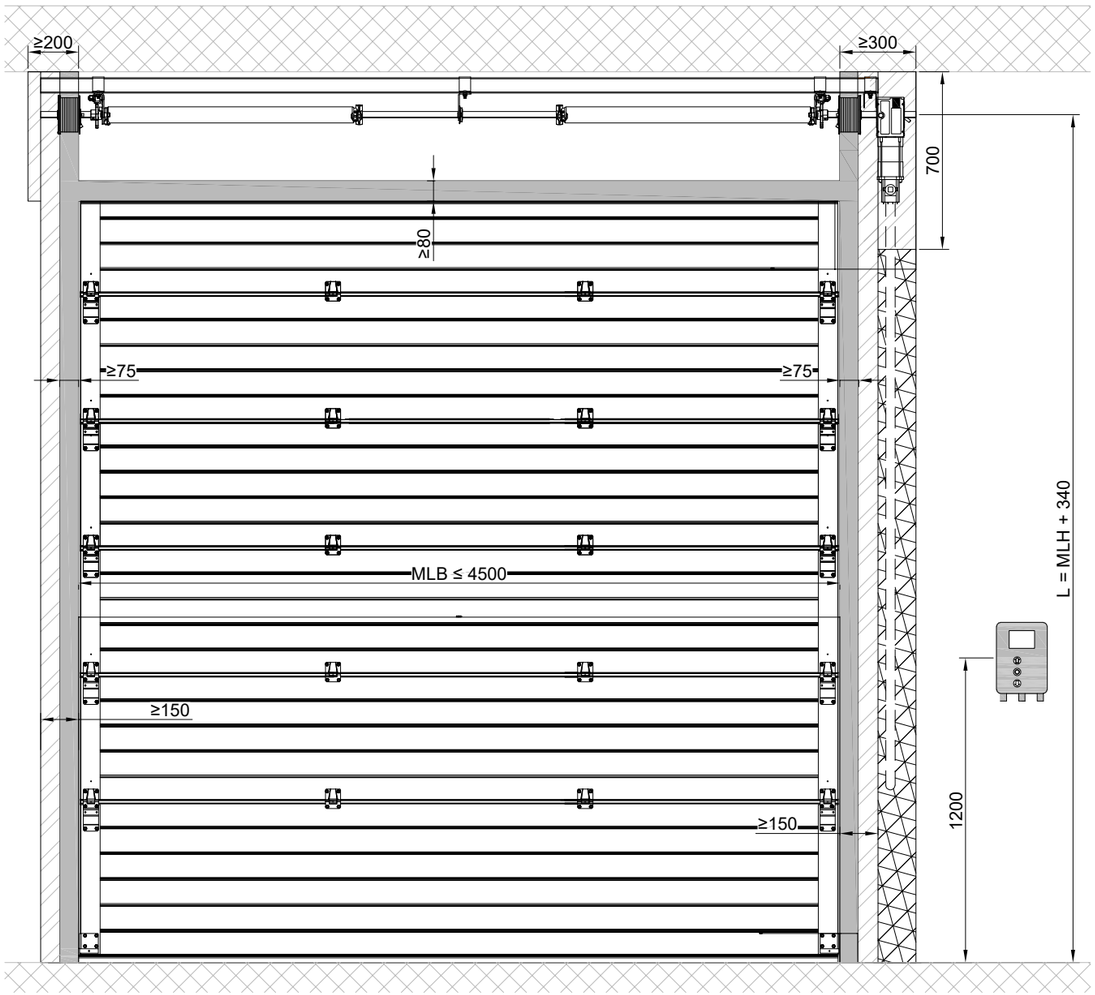

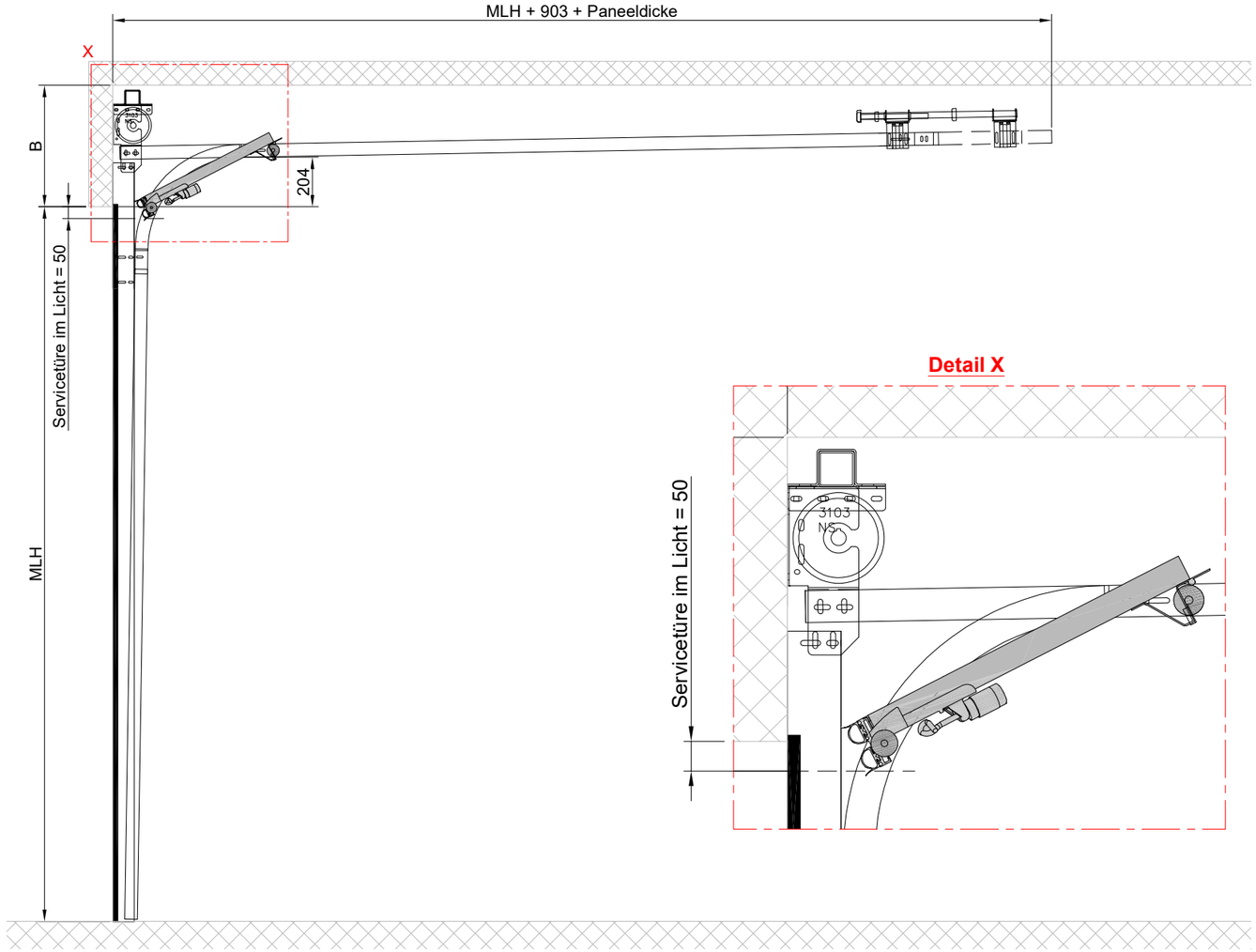

Detail X

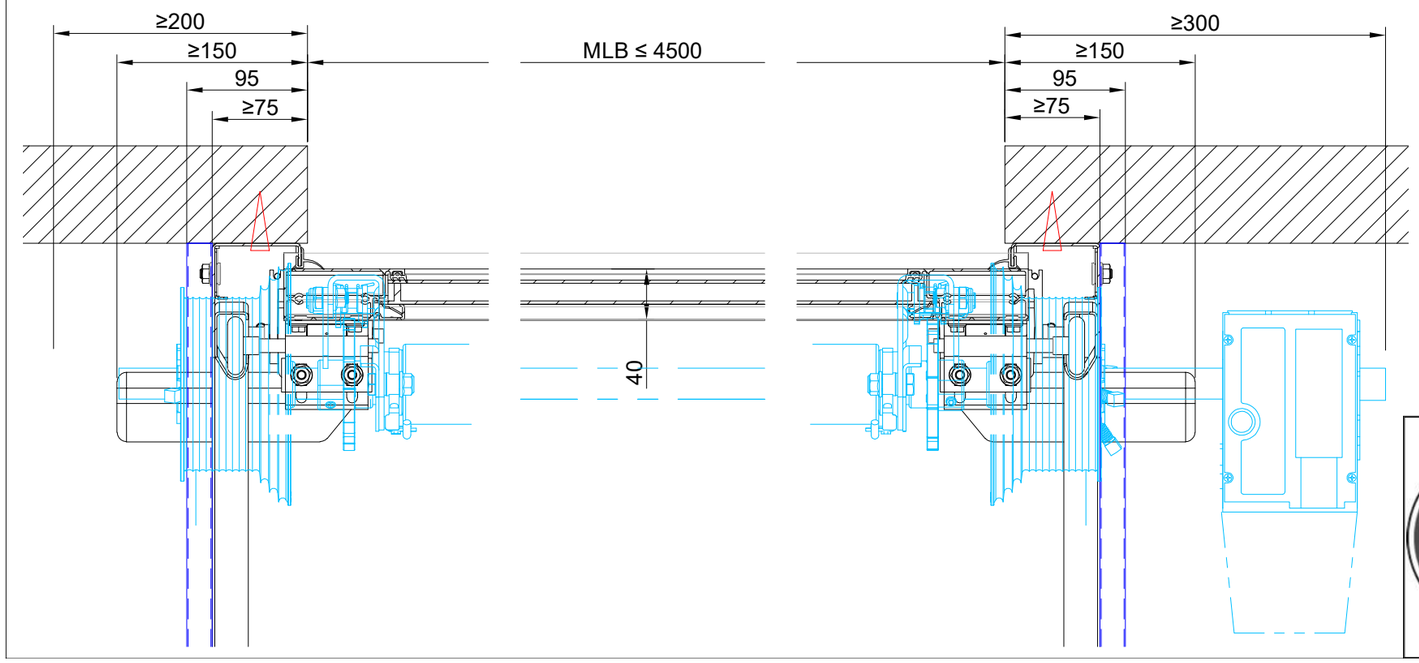

MLH x MLB = Max. 24m²

MLH	Seiltrommel			Türgewicht	B	L
		Welle				
mm	Art. Nr.	Zoll	mm	kg	mm	mm
≤ 3360	3102	1	Ø 121	≤ 295	510	MLH + 340
≤ 5500	3103	1	Ø 152	≤ 350	510	MLH + 340

TS Tor & Service AG
Sonnental 9313 Muolen, Tel: 071-414 15 20, Fax: 071-414 15 21

Für dieses Dokument behalten wir uns alle Rechte vor. Änderungen vorbehalten!

Objekt:		Auftrag Nr:
Bau-leitung:		Position:
Bezeichnung:	SS NSK Sektionaltor 40 Standardsystem	Zeichnung: 12.08.2021/ssc